Artikelnummer / Article number: **398 Uw**

Beschreibung / Description:
2-fach Installationssteckdose UP
2-way Installtion socket-outlet

Gewicht / Weight: 126,8 g

Prüfzertifikate / Certificate of quality:

Farbe / Color: **Cremeweiss / Beige**

Technische Daten / Specifications

Nennspannung / Rated voltage	**250 VAC**
Nennstrom / Rated current	**16 A**
Bauart / According to	**VDE 0620-1 DIN 49 440 Teil 1**
Anschlüsse / Type of terminals	**Schraubanschluss / Screw terminals**
Kontakte / Material of terminals	**CuZn 37**
Gehäuse Unterteil / Carrying parts	**Duroplast / Thermoset**
Gehäuse Oberteil / Cover	**Duroplast / Thermoset**
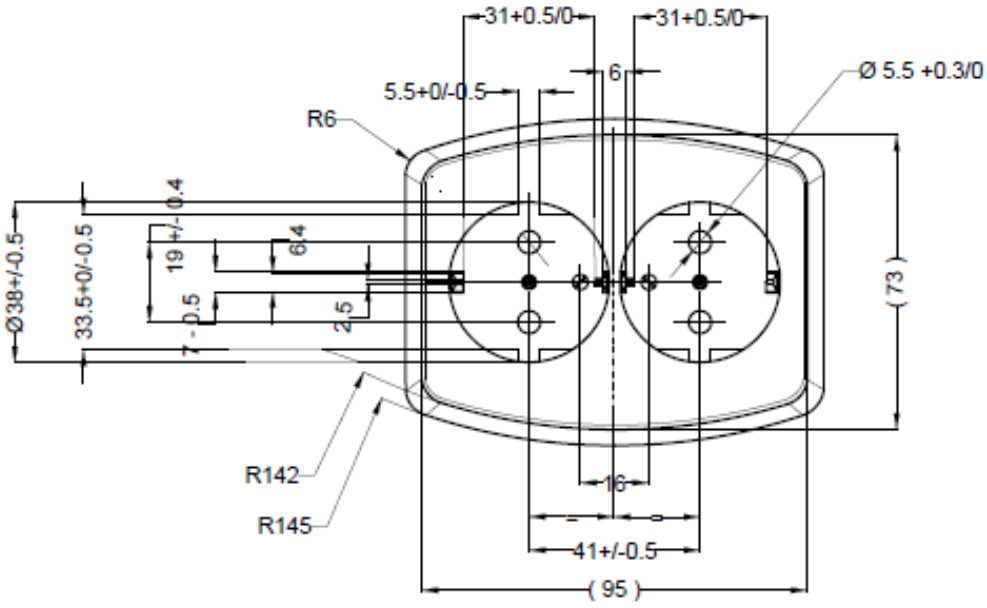
Abmessungen / Dimensions