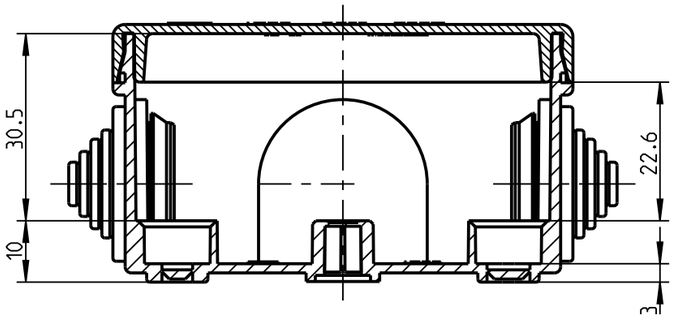

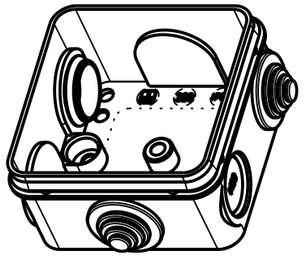

1:2

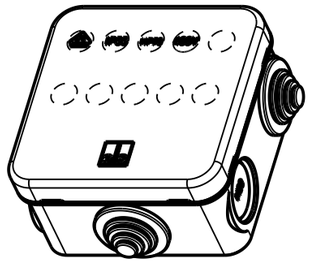

1:2

Innenansicht

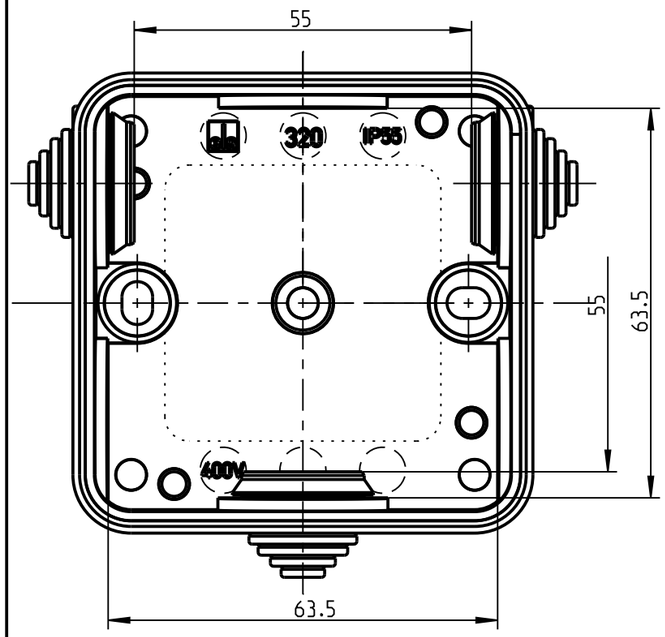

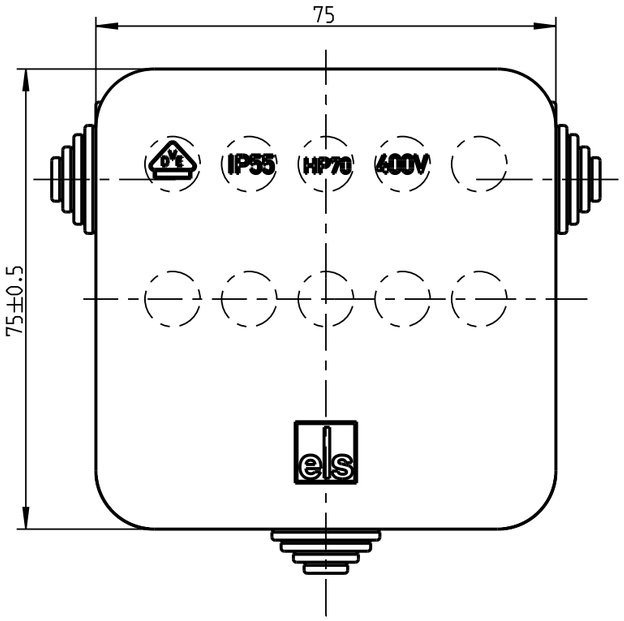

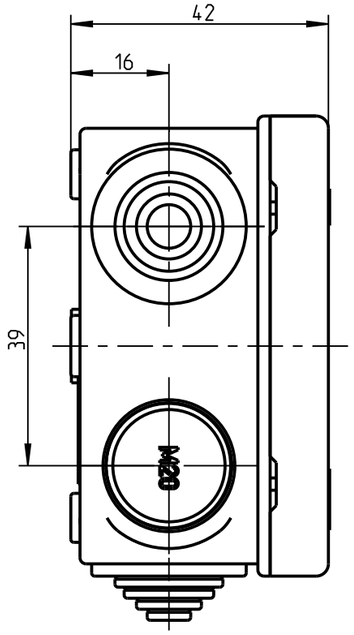

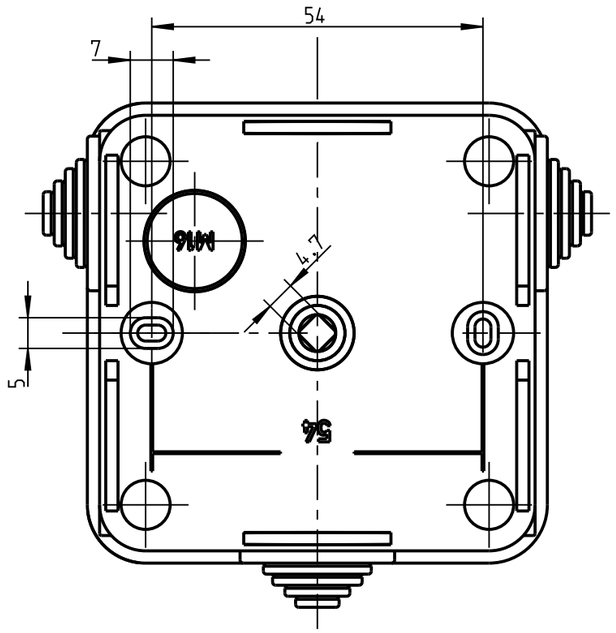

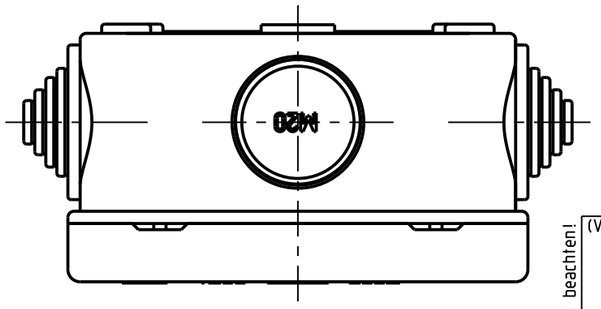

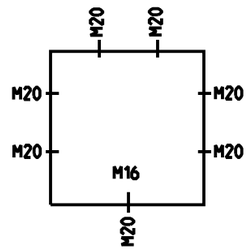

Weitergabe sowie Vervielfaeltigung dieser Unterlage, Verwertung und Mitteilung ihres Inhalts nicht gestattet, soweit nicht ausdruecklich zugestanden. Zuwiderhandlungen verpflichten zu Schadenersatz. Alle Rechte fuer den Fall der Patenterteilung oder Gebrauchsmuster-eintragung vorbehalten.

Schutzvermerk nach DIN 34 beachten!

(Verwendungsbereich)				(Zul.Abw.)	(Oberflaeche)	Masstab 1:1 (Volumen in cm³)
						(Werkstoff,Halbzeug)
					Datum / Name	(Benennung)
				Bearb.	31.01.08 EHe	Massblatt
				Gepr.	04.11.14 WGe	HP 70
				Vers.		
				Status		
				spelsberg		(Zeichnungsnummer) M-320-970-01 — Blatt 1 Bl.
1	ÄM 154/14	04.11.14	KGm			
Zust.	Aenderung	Datum	Name	(Urspr.)		(Ersatz fuer:) M-Hp Zeichn.v.06.06.94 (ME10)

(Dateiname Modell:) BG-HP-70-7129 (Dateiname Zeichnung:) BG-HP-70-7130