Höhenerweiterung für Kompletteinheit UDHome4

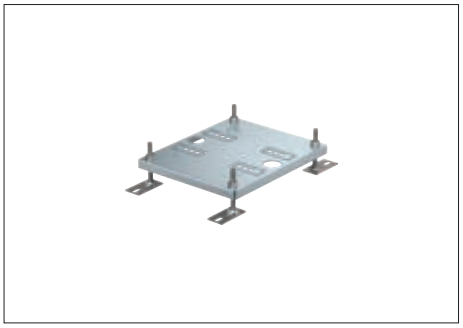

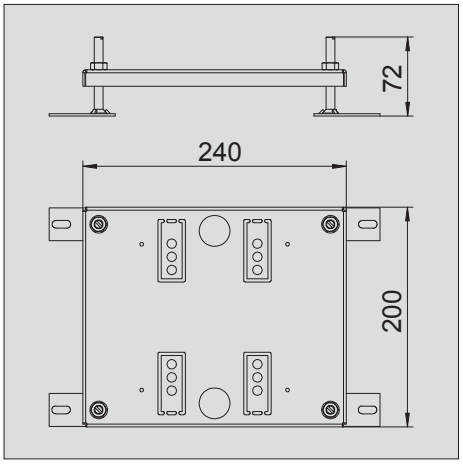

Nivellierbare Höhenerweiterung für Kompletteinheit UDHome4.

Typ	Nivellier-bereich mm		Verp. Stück	Gewicht kg/100 St.	Art.-Nr.
HE60 UDHOME4	10-60		1	109,800	**7427 44 0**

St Stahl **FS** bandverzinkt