AEG

Geschirrspüler

FEB52620ZM

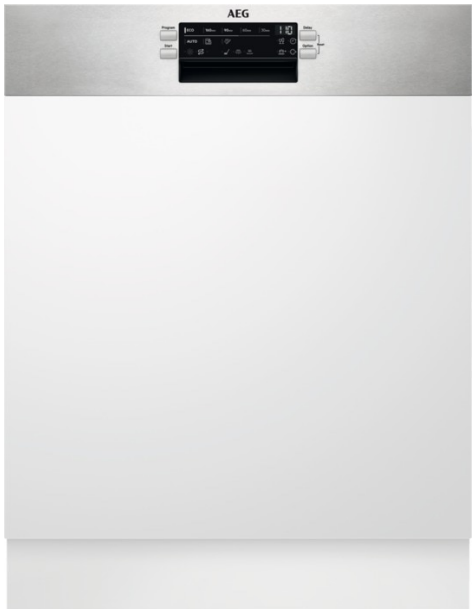

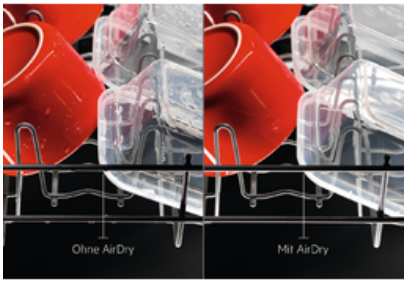

AirDry Funktion: öffnet die Gerätetür automatisch und sorgt durch den natürlichen Luftstrom für eine bis zu dreimal
Die neue Airdry Technologie optimiert die Trocknung durch einen natürlichen Luftstrom. Die Tür öffnet sich während der letzten Phase automatisch 10 cm. So wird Ihr Geschirr natürlich getrocknet und die Energiekosten gesenkt.

Produktvorteile & Ausstattung

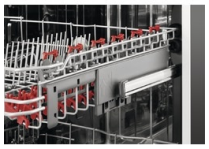

QuickLift: Höhenverstellbarer Oberkorb
Wenn Sie einmal mehr Platz für sperriges Geschirr, zum Beispiel für Töpfe oder eine Salatschüssel benötigen, kann die Höhe des Oberkorbes an größere Gegenstände angepasst werden – das geht sogar, wenn der Spüler voll beladen ist.

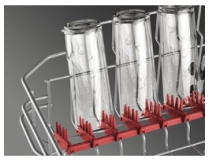

SoftSpikes: Bester Schutz für Gläser.
Mit den im Oberkorb liegenden gummierten SoftSpikes verrutscht weder Ihr Wasserglas noch Ihre Tasse. So wird der Rand wirksam geschützt und macht ein Umkippen nahezu unmöglich.

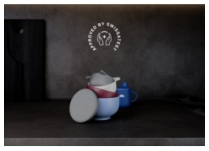

ExtraHygiene-Programm: Entfernt über 99,9999% der Keime und Bakterien
Das ExtraHygiene-Programm schafft hygienische Reinheit und Sauberkeit. Dazu wird in der letzten Spülphase die Temperatur auf 69 °C erhöht und mindestens 10 Minuten gehalten. So werden Keime und Bakterien abgetötet und entfernt.

Optimieren Sie die Leistung mit Maschinenpflege
Bewahren Sie die optimale Leistung mit dem Maschinenpflegezyklus. Das Programm ist darauf ausgelegt, Kalk und Fettablagerungen zu entfernen. Mit speziellem Pflegereiniger, damit der Geschirrspüler immer die beste Leistung erbringt.

AirDry: Kein Nachtrocknen
In den letzten 10 Minuten der Abschlussphase des Spülgangs öffnet sich die Tür einen Spalt weit von selbst. Aufgrund des dadurch entstehenden natürlichen Luftstroms trocknet das Geschirr fleckenfrei. Nach Abschluss des Programms kann somit alles ohne aufwändiges Nachtrocknen ausgeräumt werden.

- ÖKO FAVORIT Geschirrspüler mit AirDry Technologie
- Wassersensor
- LED-Display
- Touch Bedienung
- AutoOff - Abschaltautomatik
- Warmwasseranschluss bis 60 °C
- 8 Spülprogramme, 4 Temperaturen
- Spülprogramme: 160 Minuten, 60 Minuten, 90 Minuten, AutoSense 50°-60°C, Eco 50°C, Maschinenpflege, Quick 30 Minuten, Vorspülen
- Optionen: ExtraHygiene, Glasschutz, XtraPower
- 1–24 Stunden Startzeitvorwahl
- Restlaufanzeige
- Inverter Motor
- Beidseitige Schnellhöhenverstellung auch im beladenen Zustand
- Oberkorb: 2 klappbare Tassenablagen, 2 SoftSpikes, klappbare Tassenablagen, Korbgriff
- Besteckkorb
- Unterkorb: 2 klappbare Tellerhalter, Korbgriff
- Aqua Control - Wasserstopp
- geeignet für den Hocheinbau
- Antifinger Edelstahl-Beschichtung
- Symbol-Blende
- Elektronische Nachfüllanzeige für Salz und Klarspülmittel

AEG

Geschirrspüler

FEB52620ZM

Technische Daten

PNC	911 524 124
EPREL Registrierungscode	724340
EAN-Nummer	7332543810000
Energieeffizienzklasse	E
Gewichteter Energieverbrauch in kWh pro 100 Zyklen	94
Anzahl der Maßgedecke im Eco-Programm	13
Wasserverbrauch in Liter im Eco-Programm pro Zyklus	9.9
Dauer in Stunden im Eco-Programm	4:00
Luftschallemissionsklasse	C
Luftschallemission in dB(A) re 1 pW	47
Leistungsaufnahme im Aus-Zustand (W)	0.5
Leistungsaufnahme im Bereitschaftszustand(W)	0.5
Leistungsaufnahme bei Startzeitvorwahl (W)	4
Hocheinbaufähig	Ja
Installation	Einbau - Integrierbar
AQUA CONTROL	Ja
Wasserschutz	Schwimmerschalter
Wasseranschluss	Kalt oder Warm bis 60°C
Blendenfarbe	Edelstahl
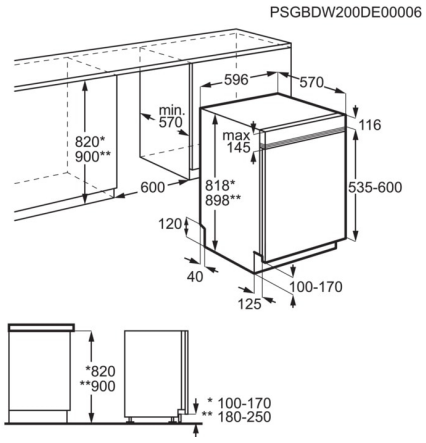
Absicherung (A)	10
Anschlusswert (Watt)	1950
Volt	220-240
Kabellänge (m)	1.5
Gerätehöhe (mm)	818
Gerätebreite (mm)	596
Gerätetiefe (mm)	575 mm
Einbautiefe (mm)	550
Einbauhöhe (mm)	820
Einbaubreite (mm)	600
Bruttogewicht (kg)	35.52
Nettogewicht (kg)	34
Verpackung, Höhe (mm)	864
Verpackung, Breite (mm)	635
Verpackung, Tiefe (mm)	680